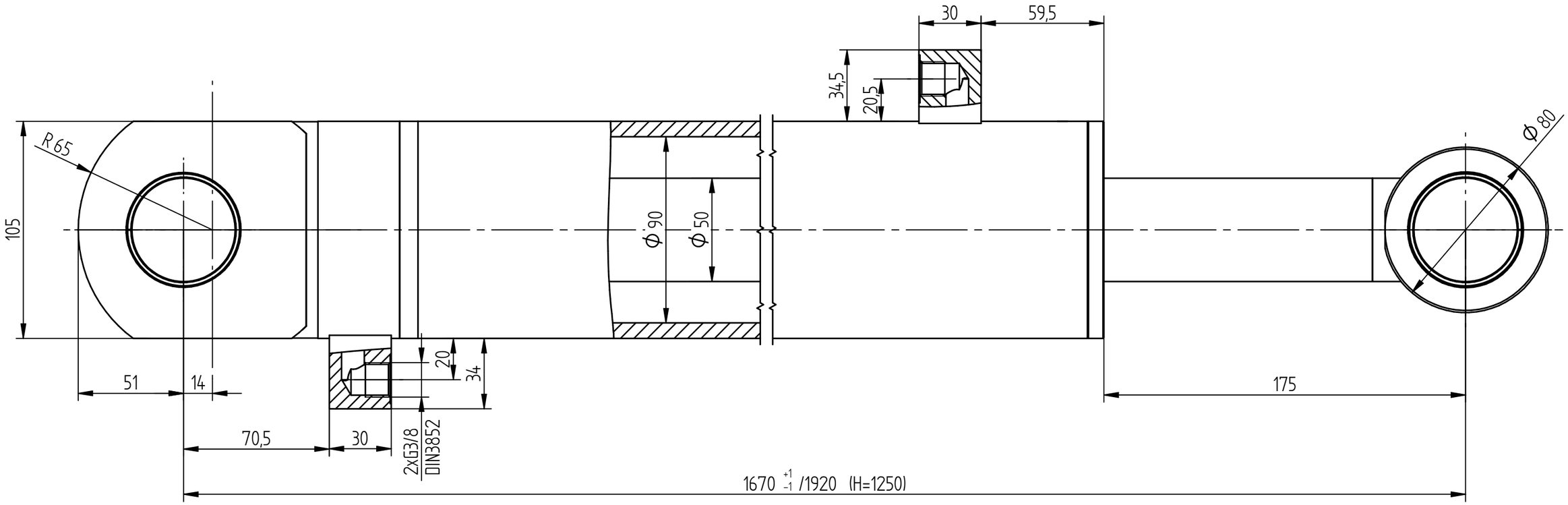

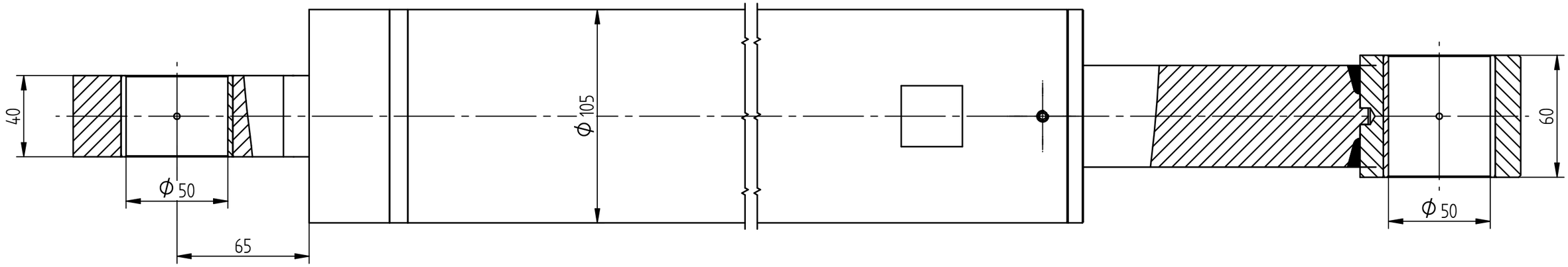

W.T.

1. Ciśnienie nominalne – 20MPa
2. Ciśnienie maksymalne – 25MPa
3. Ciśnienie maksymalne przy wysuwie – 10MPa
4. Ciśnienie próbne – 28MPa
5. Stosować zaślepki transportowe G3/8 sztuk 2.

NR K.Z.	Symbol	Ilość	Strefa	Opis	Data	Podpis

Uwagi				Ciężar	Nr. wyż. pierw. zespołu	Podziałka
Stanowisko	Nazwisko	Data	Podpis	59,62 kg		1:2
Rysował	inż. Bujek	2012-12-21				
Konstruował	inż. Bujek	2012-12-21		Ilość sztuk	Materiał / Materiał zastępczy	Obróbka ogólna
Sprawdził				1		✓
Zatwierdził						
ZHS ul. Szkolna 12a 73-108 Kobylanka	Nazwa rysunku				Nr. rysunku	Nr. wydania
	Cylinder hydrauliczny				SMT1KB.90.50.1250-00	