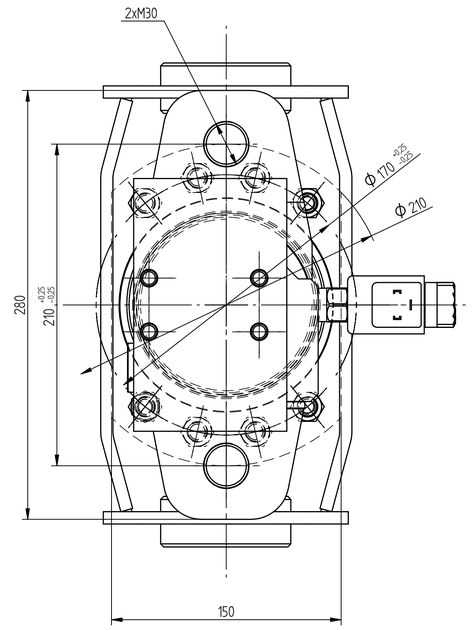

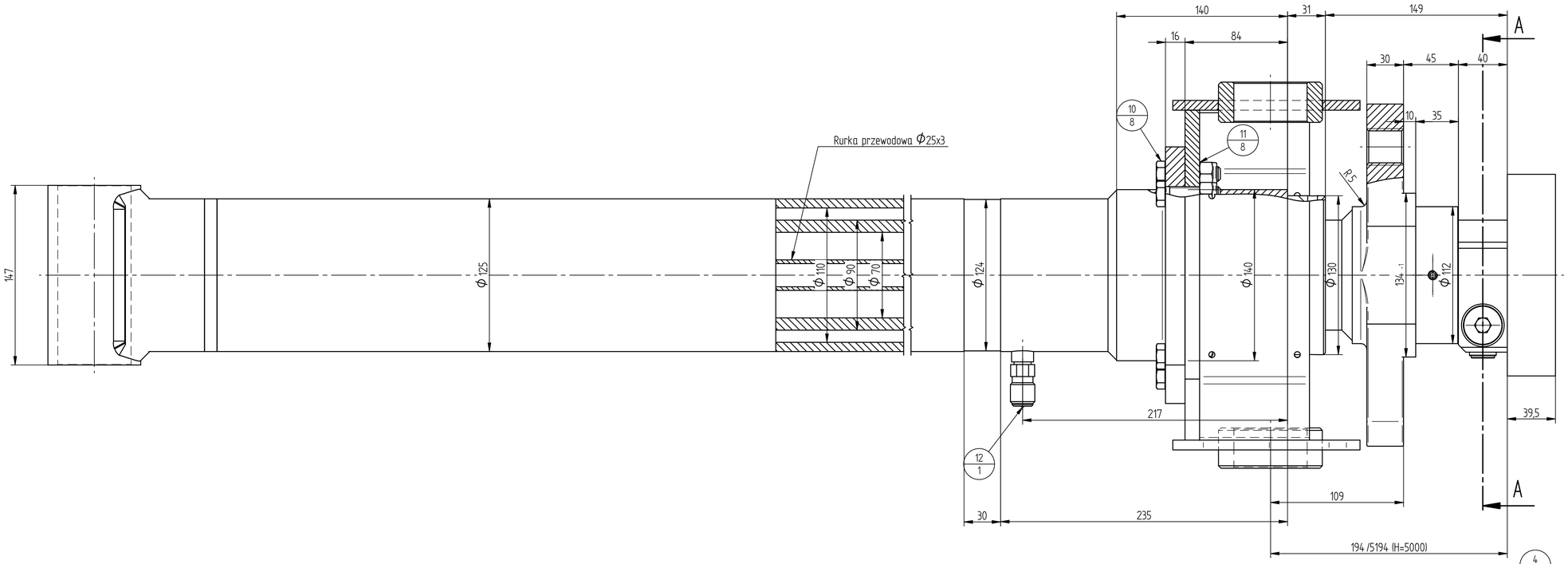

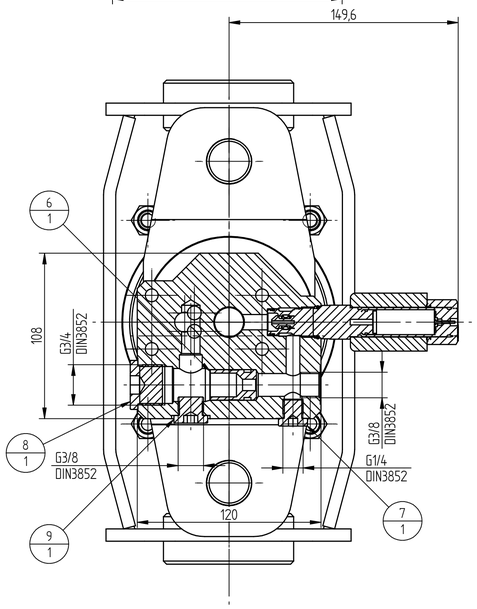

PRZEKRÓJ A-A

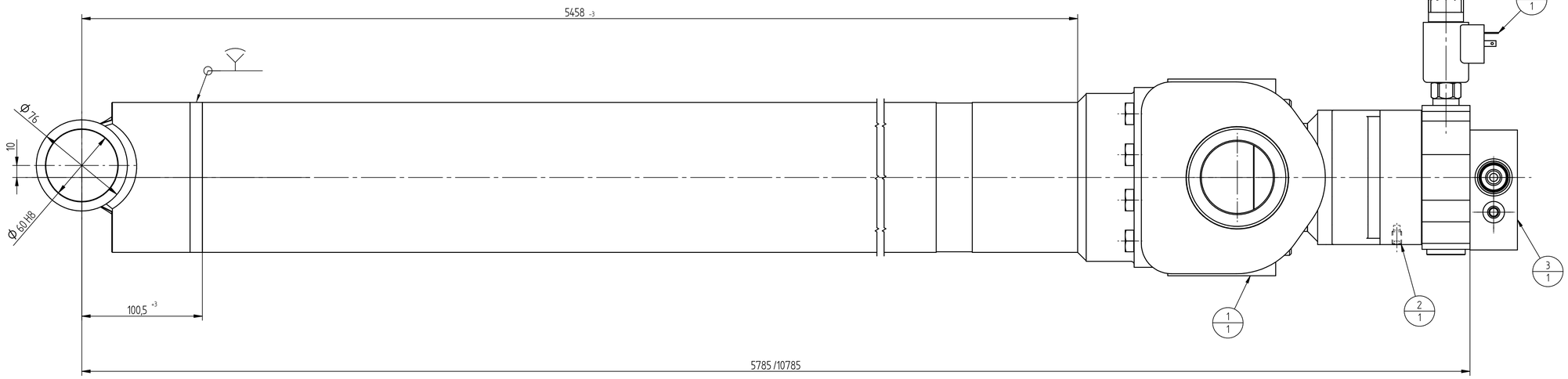

W.T.

1. Ciśnienie robocze na wysuwie prw – 10MPa
2. Ciśnienie robocze na chowanie prc – 16MPa
3. Ciśnienie próbne na wysuwanie ppw – 20MPa
4. Ciśnienie próbne na chowanie ppc – 20MPa
5. Ciśnienie próbne na wyboczenie pw – 13MPa
6. Szczelność – 6mm/godz. przy ciśnieniu prw
7. Praca w temperaturze otoczenia – od -25° do +50°C
8. Klasa czystości oleju 17/15/12 wg PN-ISO 4406:2005
9. Tłoczysko wykonane z rury ϕ90f7x10 (chromowanej i hartowanej indukcyjnie min 54HRC głębokość 0,4 do 4mm).
10. Połączenia gwintowe zabezpieczyć przed samoodkręceniem się klejem Loctite 245, odtłuszczacz Loctite 7063
11. Umiejscowienie kątowe jak na rysunku. W celu uzyskania położenia kątowego dopuszcza się szczelinę miedzy elementami do 1mm. Należy luźno wkręcić wkręt poz.2. Zabezpieczenie ostateczne przed samoodkręceniem wykonuje odbiorca przy montażu u siebie w urządzeniu.
12. Cylinder hydrauliczy nie malowany
13. Siłownik sprawdzany olejem HL 46. Po spawdzeniu komory tłokowa i tłoczyskowa powinny nie zawierać oleju, ale dopuszczalne są jego pozostałości.
14. Dławnica wykonana z brązu cynowego CuSn8

Uwaga:
Poz. 1. (Mocowanie), Poz. 10 (Śruba), Poz.11 (Nakrętka) oraz Poz. 6. (Wkład zaworu zwrotnego) dostarcza do montażu zamawiający.
Poz. 3, Poz.4, Poz.5 montuje u siębie zamawiający.

Lp	Nr rysunku	Nazwa rysunku	Materiał	Ilość	Producent	Masa
12	EMA3/1/8	Złączka pomiarowa	Steel	1	Parker	0,07 kg
11		Hexagon nut DIN 982-M12	Steel	8		0,19 kg
10		Hexagon head screw DIN 933 M12x45	Stal	8		0,45 kg
9	VSTI 3/8 ED	Korek zabezpieczający	45	1	Ermeto	0,03 kg
8	VSTI 3/4 ED	Korek zabezpieczający	45	1	Ermeto	0,09 kg
7	VSTI 1/4 ED	Korek zabezpieczający	45	1	Ermeto	0,02 kg
6	RVP20CF, ciśn. otw. 0,2bar	Wkład zaworu zwrotnego		1	Parker	0,04 kg
5	770-224	Cewka	Steel	1		0,43 kg
4	DTDA-MCN	Zawór		1	SUN	0,25 kg
3	A07068102.00	Zawór hamujący podwójny		1		4,07 kg
2	Set screw DIN 915 M8 x 16 x 4		Steel	1		0,00 kg
1	PTM-25D-05-001-00	Mocowanie		1		8,58 kg

Uwagi				Ciężar	Nr. wyż. pierw. zespołu		Podziałka
Stanowisko	Nazwisko	Data	Podpis	301,94 kg			1:2
Rysował	inż. Bujek	10.07.2017					
Konstruował	inż. Bujek	10.07.2017		Ilość sztuk	Materiał	Materiał zastępczy	Obróbka ogólna
Sprawdził				1			✓
Zatwierdził							
ZHS ul. Szkolna 12a 73-108 Kobylanka	Nazwa rysunku				Nr. rysunku		
	Cylinder hydrauliczny				CH110x90x5000/K		