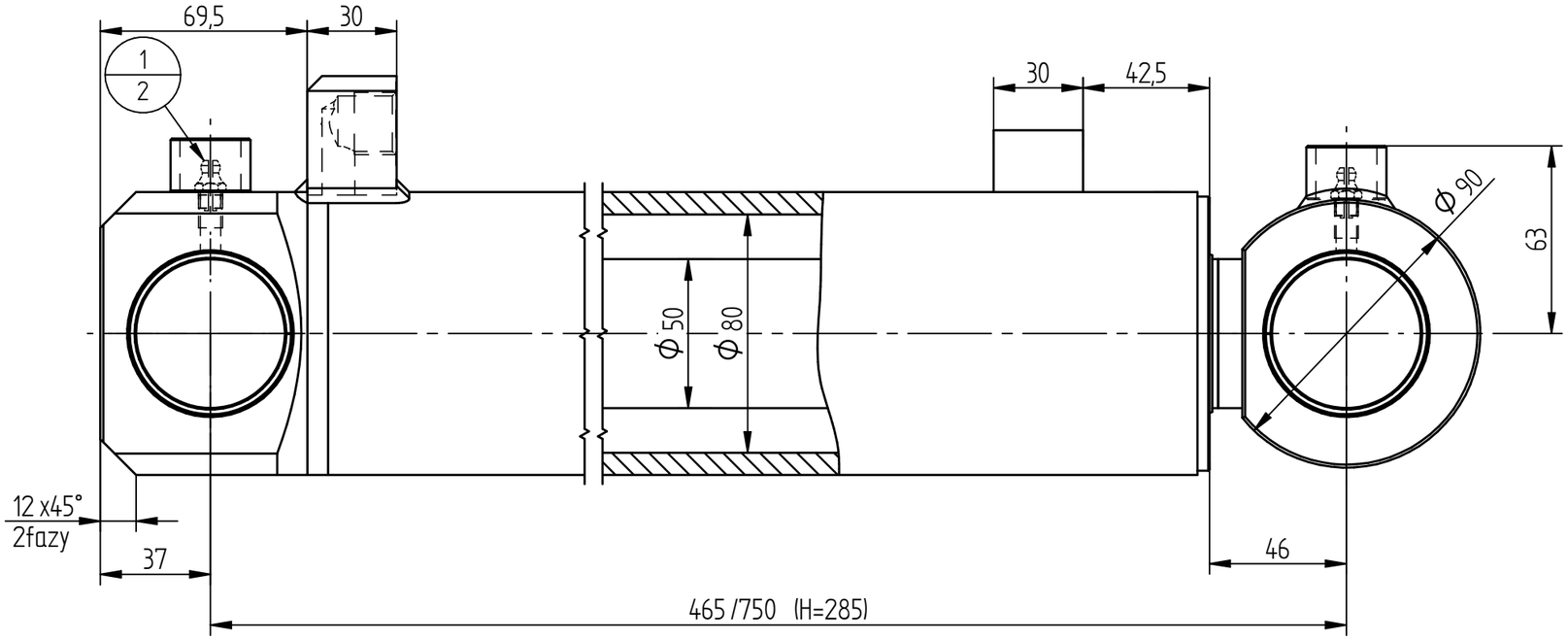

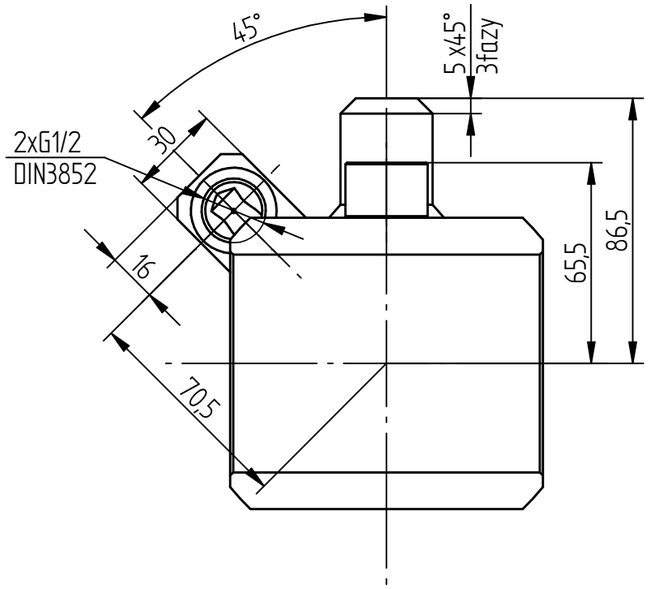

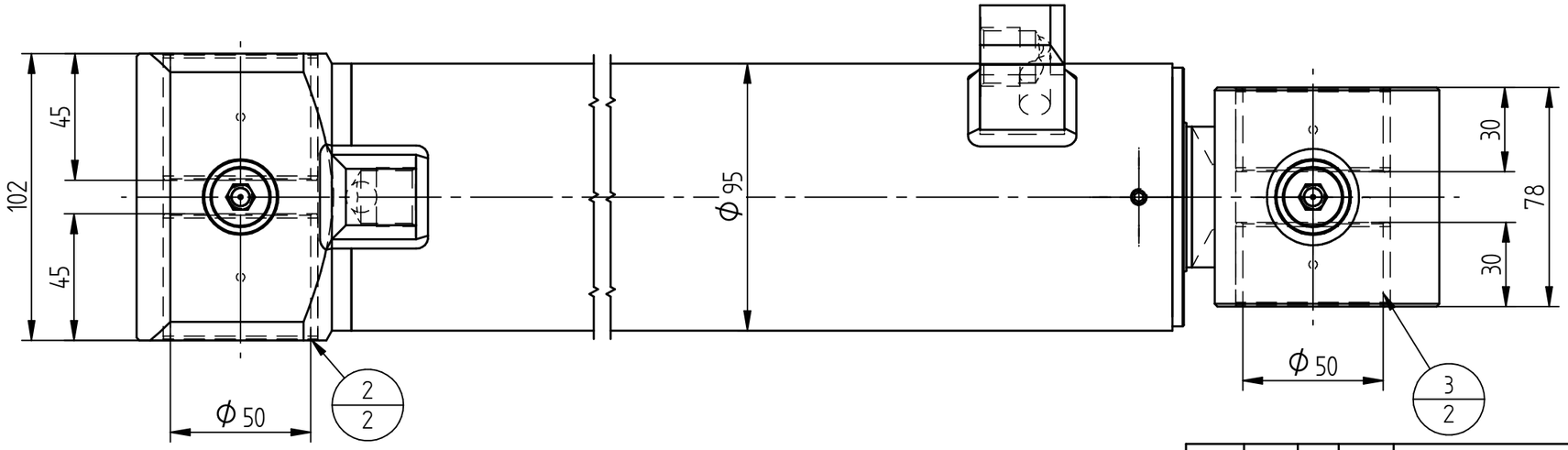

W.T.

1. Ciśnienie nominalne - 20MPa
2. Ciśnienie maksymalne - 22MPa
3. Ciśnienie próbne - 25MPa
4. Stosować zaślepki transportowe G1/2 - 2 sztuk.
5. Wchodzi do chwytaka HMS mg25 - komplet 2szt.
6. Serwisowy pakiet uszczelnień - SMT1BS.80.50.286-600

Lp.	Nr. rysunku	Nazwa rysunku	Materiał	Ilość	Producent	Masa
3	PM5030DX	Tulejka ślizgowa	Steel	2	Chiny	0,19 kg
2	PM5045DX	Tulejka ślizgowa	Steel	2	Chiny	0,29 kg
1	Lubricating nipple DIN 71412 - A M 8 x 1		Steel	2		0,01 kg

NR K.Z.	Symbol	Ilość	Strefa	Opis	Data	Podpis

Uwagi				Ciężar	Nr. wyż. pierw. zespołu	Podziałka
Stanowisko	Nazwisko	Data	Podpis	20,51 kg		1:2
Rysował	inż. Bujek	2013-10-28				
Konstruował	inż. Bujek	2013-10-28		Ilość sztuk	Materiał / Materiał zastępczy	Obróbka ogólna
Sprawdził				1		✓
Zatwierdził						
ZHS ul. Szkolna 12a 73-108 Kobylanka	Nazwa rysunku				Nr. rysunku	Nr. wydania
	Cylinder hydrauliczny				SMT1BS.80.50.285-00	